NITRAM

SÉRIE US10000TRM



US10001TRM/US10001.5TRM
US10002TRM/US10003TRM

LE MEILLEUR NIVEAU DE PROTECTION POUR LES APPLICATIONS CRITIQUES

- Technologie On-Line (Double Conversion)
- Mode ECO
- Temps de transfert 0ms
- Gestion intelligente des batteries
- Pack batterie supplémentaire
- Capacité de gestion à distance

Onduleur On Line double conversion pour une protection idéale de l'alimentation

Conçue pour les applications bureautiques, salles serveurs, la série US10000TRM adopte une technologie à double conversion pour fournir une sortie à onde sinusoïdale pure sans interruption. Les onduleurs sont compatibles avec les générateurs pour prolonger la continuité de l'alimentation. Les produits adoptent également le mode ECO pour aider à économiser sur les coûts énergétiques, la gestion intelligente de la batterie (SBM) pour prolonger la durée de vie de la batterie, et l'affichage LCD multifonction pour afficher des informations précises. Le logiciel de gestion de l'alimentation permet aux utilisateurs de contrôler et de surveiller facilement l'onduleur.

CARACTÉRISTIQUES TECHNIQUES

- Technologie On-Line (Double Conversion)
- Mode ECO
- Compatible avec les générateurs
- Protection contre les surcharges
- Temps de transfert 0ms
- Gestion intelligente des batteries (BMS)
- Pack batterie supplémentaire
- Protection contre les surtensions et les pics de tension
- Filtrage EMI et RFI
- Protection tél/Fax/Modem/DSL/Réseau
- Ecran d'affichage LCD
- Arrêt d'urgence (port EPO)
- Logiciel de gestion PowerPanel
- Capacité de gestion à distance SNMP / HTTP (option)
- Configuration Rack/tour convertible

LÉGENDE PRODUIT

1 . Bouton Marche/Arrêt
2 . Ecran d'affichage LCD
3 . Bouton de fonction
4 . Sorties secourues par batteries et protégées contre les surtensions
5 . Port RJ11/RJ45
6 . Disjoncteur d'entrée
7 . Disjoncteur de sortie
8 . Entrée CA
9 . Port série
10 . Port USB
11 . Slot SNMP/HTTP
12 . Connecteur d'extension batterie
13 . Port EPO
14 . Connecteur de détection du module de batterie supplémentaire

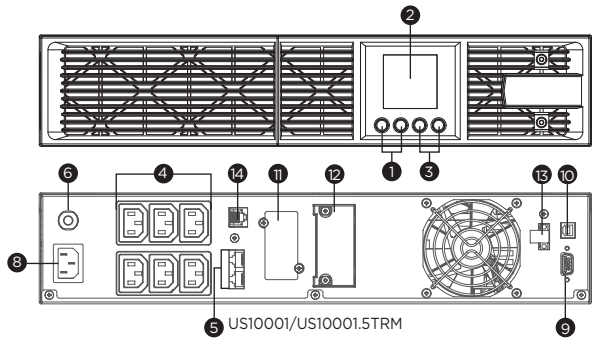

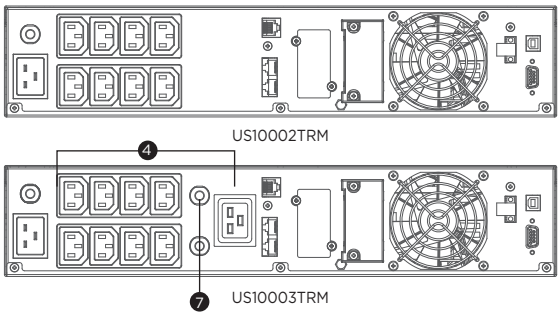

Copyright © 2022 Nitram S.A. All rights reserved.



CARACTÉRISTIQUES TECHNIQUES

Nom du modèle	US10001TRM	US10001.5TRM	US10002TRM	US10003TRM
Généralités				
Technologie	On-Line Double Conversion			
Technologie d'économie d'énergie	On-Line mode ECO Rendement > 95%			
Compatibilité avec correction de facteur de puissance (FCP) active	Oui			
Entrée				
Compatibilité avec les groupes électrogènes	Oui			
Tension d'entrée nominale (Vac)	230 ± 10%			
Plage de tension d'entrée (Vac)	160 - 300			190 - 300
Plage de fréquence (Hz)	50 ± 10, 60 ± 10			
Détection de la plage de fréquence	Détection automatique			
Courant d'entrée nominal (A)	4.5	6.5	9	13
Facteur de puissance	0.98			
Type de connecteur d'entrée	IEC C14		IEC C20	
Sortie				
Capacité (VA)	1000	1500	2000	3000
Capacité (Watts)	900	1350	1800	2700
Forme d'onde sur batteries	Onde sinusoïdale pure			
Tension(s) sur batteries (Vac)	208 ± 1%, 220 ± 1%, 230 ± 1%, 240 ± 1%			
Réglage de la tension en sortie	Configurable			
Fréquence sur batteries (Hz)	50 ± 0.5%, 60 ± 0.5%			
Réglage de la fréquence en sortie	Configurable			
Facteur de puissance	0.9			
Protection contre les surcharges	Limitation du courant interne, Sectionneur, Fusible			
Protection contres les surcharges (Mode secteur)	110-120% de charge pdt 1 min, >120% de charge: immédiatement			
Protection contres les surcharges (Mode batterie)	110-120% de charge pdt 1 0 sec, >120% de charge: immédiatement			
Protection contres les surcharges (Mode bypass)	>130% de charge: immédiatement			
Distorsion harmonique (charge linéaire)	THD<3%			
Distorsion harmonique (charge non linéaire)	THD<5%			
Nombre de prises	6		8	9
Type de sortie	IEC C13 x 6		IEC C13 x 8	IEC C19 x 1, IEC C13 x 8
Prises ondulées et para-surtensées	6		8	9
Sorties -charges critiques (CL)	3		4	5
Sortie - chagres non critiques (NCL)	3		4	
Temps de transfert nominal (ms)	0			
Batteries				
Autonomie à demi-charge (min)	15	14	15	14
Autonomie à pleine charge (min)	5	4	5	4
Temps de recharge nominal (Heures)	4			
Gestion intelligente des Batteries (SBM)	Oui			
Remplaçable par l'utilisateur	Oui		Uniquement par du personnel qualifié	
Echangeable à chaud	Oui			
Type de batteries	Plomb-acide scellées			
Capacité batteries	12V/7AH	12V/9AH	12V/7AH	12V/9AH
Nombre de batteries	3		6	
Pack batterie externe (EBM)	BPSE36V45ART2U		BPSE72V45ART2U	
Nombre MAX de packs batterie supplémentaires	3			
Protection contre les surtensions et filtrage				
Élimination des surtensions (Joules)	440			
Filtration EMI / RFI	Oui			
Téléphone/réseau RJ11/RJ45 (combiné)	1 entrée, 1 sortie			
Gestion et communications				
Écran LCD	Oui			
Port(s) USB conforme(s) HID	1			
Port série	RS232			
Arrêt d'urgence (EPO)	Oui			
Logiciel de gestion de l'alimentation	PowerPanel Business (Recommandé)			
Surveillance à distance SNMP/HTTP	Oui - avec RMCARD205 en option			
Caractéristiques physiques				
Format	Rack, Tour			
Dimensions				
Dimensions (L x H x P) (mm)	438 x 88 x 430		438 x 88 x 610	
Poids (kg)	13.2	14.6	21.2	27.6
Hauteur du rack installé	2			
Environnement				
Température de fonctionnement (°C)	0 - 40			
Humidité relative en fonctionnement (sans condensation) (%)	20 - 90			
Dissipation thermique Online (BTU/hr)	342	420	666	1126
Certifications				
Certifications*	CE			
RoHS	Oui			

*Les certifications peuvent varier en fonction des pays. Consultez www.nitram.fr pour de plus amples informations.
#Spécifications techniques susceptibles d'évoluer sans avis préalable.

RoHS CE 2 ANS GARANTIE SUR SITE

Copyright © 2022 Nitram S.A. All rights reserved.

PDU À BYPASS DE MAINTENANCE

MBP20HVIEC6A



MAINTENANCE RAPIDE SANS COUPURE D'ALIMENTATION

Une solution simple de commutation vers le courant secteur pour la maintenance des onduleurs

Conçue pour les onduleurs, l'unité de distribution électrique (PDU) à bypass de maintenance, ou MBP, permet aux utilisateurs de faire passer le courant secteur vers les équipements connectés en contournant l'onduleur pour effectuer une maintenance rapide et sûre sans couper le système d'alimentation ni éteindre les équipements. Les MBP sont des solutions flexibles qui s'adaptent aux différentes contraintes d'installation et d'espace.

CARACTÉRISTIQUES TECHNIQUES

- Montage en rack > 1U
- Voyant d'état LED
- Boîtier métallique
- Conception des clips de retenue
- Plusieurs options de montage
- Équerres de rack incluses
- Conception en cascade

LÉGENDES PRODUIT

1 . Voyant d'état LED
2 . Sectionneur de sortie
3 . Sortie CA
4 . Commutateur de bypass de maintenance
5 . Entrée « To UPS Output »
6 . Sortie «To UPS Input »
7 . Entrée « Utility Power »

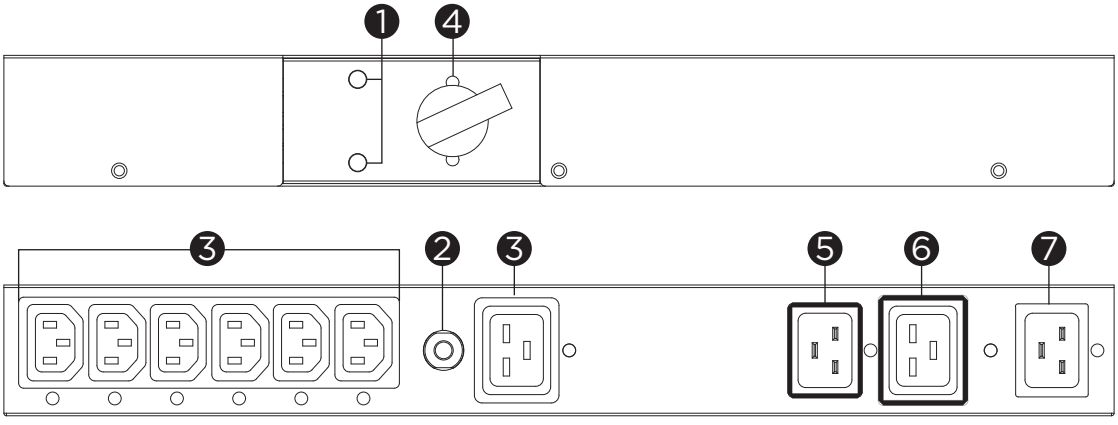

MBP20HVIEC6A

Copyright © 2023 Nitram S.A. Tous droits réservés.

CARACTÉRISTIQUES TECHNIQUES

Nom du modèle	MBP20HVIEC6A
Généralités	
Modèles compatibles	ELITE PRO 1000ELCDRT2U, ELITE PRO 1500ELCDRT2U, ELITE PRO 2200ELCDRT2U, ELITE PRO 3000ELCDRT2U, US10001TRM, US10001.5TRM, US10002TRM, US10003TRM
Entrée	
Plage de tensions d'entrée (Vca)	220 - 240
Intensité nominale d'entrée (A)	16
Alimentation électrique	IEC C20
Entrée de l'alimentation de l'UPS	IEC C19
Sortie Onduleur	IEC C20
Sortie	
Type de sortie	IEC C19 x 1, IEC C13 x 6
Temps moyen de transfert (ms)	<4
En cascade	Oui, prise de sortie IEC 16 A
Gestion	
Voyants LED	État Normal (couleur verte), État Bypass (couleur rouge)
Caractéristiques physiques	
Format	Montage en rack > 1U
Taille	
Dimensions (L x H x P) (mm)	433 x 51 x 76
Poids (kg)	1.3
Environnement de fonctionnement	
Température en fonctionnement (°C)	0 - 40
Humidité relative en fonctionnement (sans condensation) (%)	0 - 90
Certifications	
Certifications*	CE
RoHS	Oui

*Les certifications peuvent varier selon les régions. Rendez vous sur le site www.nitram.fr pour plus d'informations.
#Toutes les spécifications sont sujettes à modification sans préavis.



NITRAM et le logo CyberPower sont des marques de Cyber Power Systems, Inc. et/ou de ses filiales, qui sont déposées dans de nombreux pays et régions. Toutes les autres marques sont la propriété de leurs détenteurs respectifs.

Copyright © 2023 Nitram S.A. Tous droits réservés.