NITRAM

# SÉRIE US10000TRM



US10001TRM/US10001.5TRM
US10002TRM/US10003TRM

## LE MEILLEUR NIVEAU DE PROTECTION POUR LES APPLICATIONS CRITIQUES

- Technologie On-Line (Double Conversion)
- Mode ECO
- Temps de transfert 0ms
- Gestion intelligente des batteries
- Pack batterie supplémentaire
- Capacité de gestion à distance

## Onduleur On Line double conversion pour une protection idéale de l'alimentation

Conçue pour les applications bureautiques, salles serveurs, la série US10000TRM adopte une technologie à double conversion pour fournir une sortie à onde sinusoïdale pure sans interruption. Les onduleurs sont compatibles avec les générateurs pour prolonger la continuité de l'alimentation. Les produits adoptent également le mode ECO pour aider à économiser sur les coûts énergétiques, la gestion intelligente de la batterie (SBM) pour prolonger la durée de vie de la batterie, et l'affichage LCD multifonction pour afficher des informations précises. Le logiciel de gestion de l'alimentation permet aux utilisateurs de contrôler et de surveiller facilement l'onduleur.

### CARACTÉRISTIQUES TECHNIQUES

- Technologie On-Line (Double Conversion)
- Mode ECO
- Compatible avec les générateurs
- Protection contre les surcharges
- Temps de transfert 0ms
- Gestion intelligente des batteries (BMS)
- Pack batterie supplémentaire
- Protection contre les surtensions et les pics de tension
- Filtrage EMI et RFI
- Protection tél/Fax/Modem/DSL/Réseau
- Ecran d'affichage LCD
- Arrêt d'urgence (port EPO)
- Logiciel de gestion PowerPanel
- Capacité de gestion à distance SNMP / HTTP (option)
- Configuration Rack/tour convertible

### LÉGENDE PRODUIT

1 . Bouton Marche/Arrêt
2 . Ecran d'affichage LCD
3 . Bouton de fonction
4 . Sorties secourues par batteries et protégées contre les surtensions
5 . Port RJ11/RJ45
6 . Disjoncteur d'entrée
7 . Disjoncteur de sortie
8 . Entrée CA
9 . Port série
10 . Port USB
11 . Slot SNMP/HTTP
12 . Connecteur d'extension batterie
13 . Port EPO
14 . Connecteur de détection du module de batterie supplémentaire

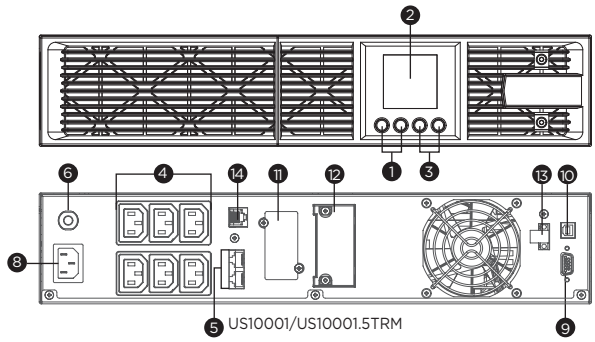


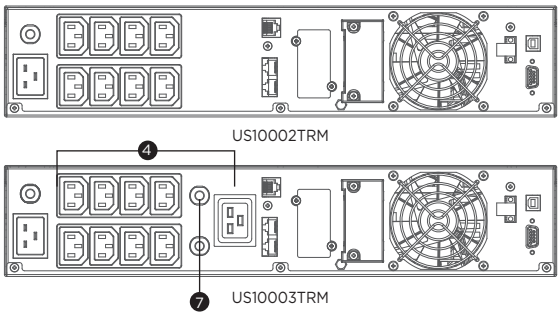


Copyright © 2022 Nitram S.A. All rights reserved.



## CARACTÉRISTIQUES TECHNIQUES

| Nom du modèle | US10001TRM | US10001.5TRM | US10002TRM | US10003TRM |
|---|---|---|---|---|
| **Généralités** | | | | |
| Technologie | On-Line Double Conversion | | | |
| Technologie d'économie d'énergie | On-Line mode ECO Rendement > 95% | | | |
| Compatibilité avec correction de facteur de puissance (FCP) active | Oui | | | |
| **Entrée** | | | | |
| Compatibilité avec les groupes électrogènes | Oui | | | |
| Tension d'entrée nominale (Vac) | 230 ± 10% | | | |
| Plage de tension d'entrée (Vac) | 160 - 300 | | | 190 - 300 |
| Plage de fréquence (Hz) | 50 ± 10, 60 ± 10 | | | |
| Détection de la plage de fréquence | Détection automatique | | | |
| Courant d'entrée nominal (A) | 4.5 | 6.5 | 9 | 13 |
| Facteur de puissance | 0.98 | | | |
| Type de connecteur d'entrée | IEC C14 | | IEC C20 | |
| **Sortie** | | | | |
| Capacité (VA) | 1000 | 1500 | 2000 | 3000 |
| Capacité (Watts) | 900 | 1350 | 1800 | 2700 |
| Forme d'onde sur batteries | Onde sinusoïdale pure | | | |
| Tension(s) sur batteries (Vac) | 208 ± 1%, 220 ± 1%, 230 ± 1%, 240 ± 1% | | | |
| Réglage de la tension en sortie | Configurable | | | |
| Fréquence sur batteries (Hz) | 50 ± 0.5%, 60 ± 0.5% | | | |
| Réglage de la fréquence en sortie | Configurable | | | |
| Facteur de puissance | 0.9 | | | |
| Protection contre les surcharges | Limitation du courant interne, Sectionneur, Fusible | | | |
| Protection contres les surcharges (Mode secteur) | 110-120% de charge pdt 1 min, >120% de charge: immédiatement | | | |
| Protection contres les surcharges (Mode batterie) | 110-120% de charge pdt 1 0 sec, >120% de charge: immédiatement | | | |
| Protection contres les surcharges (Mode bypass) | >130% de charge: immédiatement | | | |
| Distorsion harmonique (charge linéaire) | THD<3% | | | |
| Distorsion harmonique (charge non linéaire) | THD<5% | | | |
| Nombre de prises | 6 | | 8 | 9 |
| Type de sortie | IEC C13 x 6 | | IEC C13 x 8 | IEC C19 x 1, IEC C13 x 8 |
| Prises ondulées et para-surtensées | 6 | | 8 | 9 |
| Sorties -charges critiques (CL) | 3 | | 4 | 5 |
| Sortie - chagres non critiques (NCL) | 3 | | 4 | |
| Temps de transfert nominal (ms) | 0 | | | |
| **Batteries** | | | | |
| Autonomie à demi-charge (min) | 15 | 14 | 15 | 14 |
| Autonomie à pleine charge (min) | 5 | 4 | 5 | 4 |
| Temps de recharge nominal (Heures) | 4 | | | |
| Gestion intelligente des Batteries (SBM) | Oui | | | |
| Remplaçable par l'utilisateur | Oui | | Uniquement par du personnel qualifié | |
| Echangeable à chaud | Oui | | | |
| Type de batteries | Plomb-acide scellées | | | |
| Capacité batteries | 12V/7AH | 12V/9AH | 12V/7AH | 12V/9AH |
| Nombre de batteries | 3 | | 6 | |
| Pack batterie externe (EBM) | BPSE36V45ART2U | | BPSE72V45ART2U | |
| Nombre MAX de packs batterie supplémentaires | 3 | | | |
| **Protection contre les surtensions et filtrage** | | | | |
| Élimination des surtensions (Joules) | 440 | | | |
| Filtration EMI / RFI | Oui | | | |
| Téléphone/réseau RJ11/RJ45 (combiné) | 1 entrée, 1 sortie | | | |
| **Gestion et communications** | | | | |
| Écran LCD | Oui | | | |
| Port(s) USB conforme(s) HID | 1 | | | |
| Port série | RS232 | | | |
| Arrêt d'urgence (EPO) | Oui | | | |
| Logiciel de gestion de l'alimentation | PowerPanel Business (Recommandé) | | | |
| Surveillance à distance SNMP/HTTP | Oui - avec RMCARD205 en option | | | |
| **Caractéristiques physiques** | | | | |
| Format | Rack, Tour | | | |
| **Dimensions** | | | | |
| Dimensions (L x H x P) (mm) | 438 x 88 x 430 | | 438 x 88 x 610 | |
| Poids (kg) | 13.2 | 14.6 | 21.2 | 27.6 |
| Hauteur du rack installé | 2 | | | |
| **Environnement** | | | | |
| Température de fonctionnement (°C) | 0 - 40 | | | |
| Humidité relative en fonctionnement (sans condensation) (%) | 20 - 90 | | | |
| Dissipation thermique Online (BTU/hr) | 342 | 420 | 666 | 1126 |
| **Certifications** | | | | |
| Certifications* | CE | | | |
| RoHS | Oui | | | |

*Les certifications peuvent varier en fonction des pays. Consultez www.nitram.fr pour de plus amples informations.
#Spécifications techniques susceptibles d'évoluer sans avis préalable.

RoHS CE 2 ANS GARANTIE SUR SITE

Copyright © 2022 Nitram S.A. All rights reserved.

# PDU À BYPASS DE MAINTENANCE

MBP20HVIEC6A



## MAINTENANCE RAPIDE SANS COUPURE D'ALIMENTATION

### Une solution simple de commutation vers le courant secteur pour la maintenance des onduleurs

Conçue pour les onduleurs, l'unité de distribution électrique (PDU) à bypass de maintenance, ou MBP, permet aux utilisateurs de faire passer le courant secteur vers les équipements connectés en contournant l'onduleur pour effectuer une maintenance rapide et sûre sans couper le système d'alimentation ni éteindre les équipements. Les MBP sont des solutions flexibles qui s'adaptent aux différentes contraintes d'installation et d'espace.

### CARACTÉRISTIQUES TECHNIQUES

- Montage en rack > 1U
- Voyant d'état LED
- Boîtier métallique
- Conception des clips de retenue
- Plusieurs options de montage
- Équerres de rack incluses
- Conception en cascade

### LÉGENDES PRODUIT

1 . Voyant d'état LED
2 . Sectionneur de sortie
3 . Sortie CA
4 . Commutateur de bypass de maintenance
5 . Entrée « To UPS Output »
6 . Sortie «To UPS Input »
7 . Entrée « Utility Power »

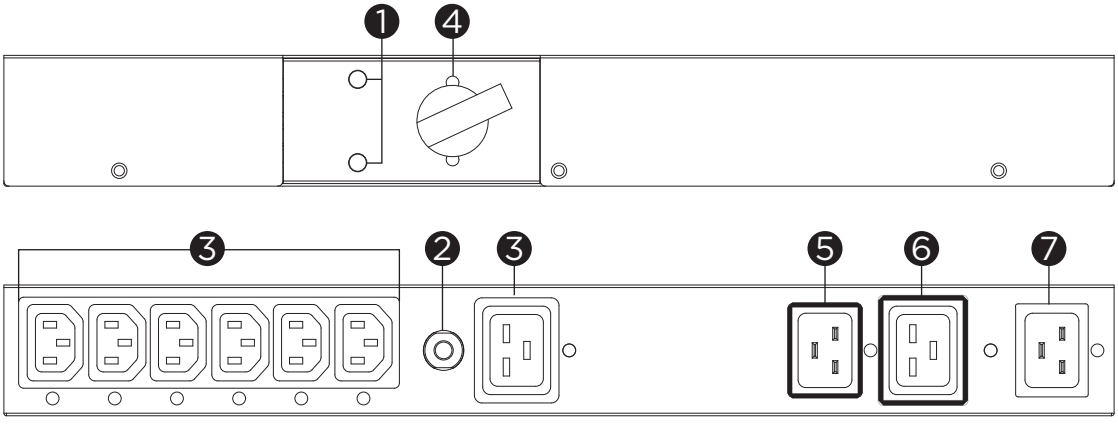


MBP20HVIEC6A

Copyright © 2023 Nitram S.A. Tous droits réservés.

## CARACTÉRISTIQUES TECHNIQUES

| Nom du modèle | MBP20HVIEC6A |
|---|---|
| **Généralités** | |
| Modèles compatibles | ELITE PRO 1000ELCDRT2U, ELITE PRO 1500ELCDRT2U, ELITE PRO 2200ELCDRT2U, ELITE PRO 3000ELCDRT2U, US10001TRM, US10001.5TRM, US10002TRM, US10003TRM |
| **Entrée** | |
| Plage de tensions d'entrée (Vca) | 220 - 240 |
| Intensité nominale d'entrée (A) | 16 |
| Alimentation électrique | IEC C20 |
| Entrée de l'alimentation de l'UPS | IEC C19 |
| Sortie Onduleur | IEC C20 |
| **Sortie** | |
| Type de sortie | IEC C19 x 1, IEC C13 x 6 |
| Temps moyen de transfert (ms) | <4 |
| En cascade | Oui, prise de sortie IEC 16 A |
| **Gestion** | |
| Voyants LED | État Normal (couleur verte), État Bypass (couleur rouge) |
| **Caractéristiques physiques** | |
| Format | Montage en rack > 1U |
| **Taille** | |
| Dimensions (L x H x P) (mm) | 433 x 51 x 76 |
| Poids (kg) | 1.3 |
| **Environnement de fonctionnement** | |
| Température en fonctionnement (°C) | 0 - 40 |
| Humidité relative en fonctionnement (sans condensation) (%) | 0 - 90 |
| **Certifications** | |
| Certifications* | CE |
| RoHS | Oui |

*Les certifications peuvent varier selon les régions. Rendez vous sur le site www.nitram.fr pour plus d'informations.
#Toutes les spécifications sont sujettes à modification sans préavis.



NITRAM et le logo CyberPower sont des marques de Cyber Power Systems, Inc. et/ou de ses filiales, qui sont déposées dans de nombreux pays et régions. Toutes les autres marques sont la propriété de leurs détenteurs respectifs.

Copyright © 2023 Nitram S.A. Tous droits réservés.